PL-TR-0.4-50

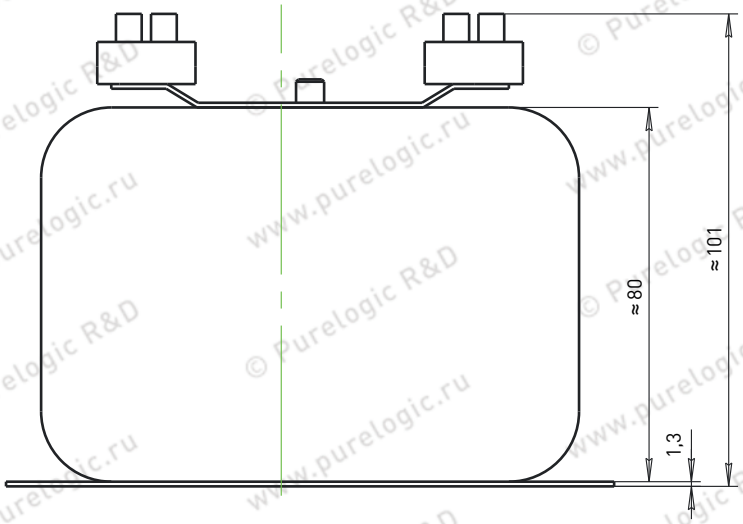
≈80
≈101
1,3

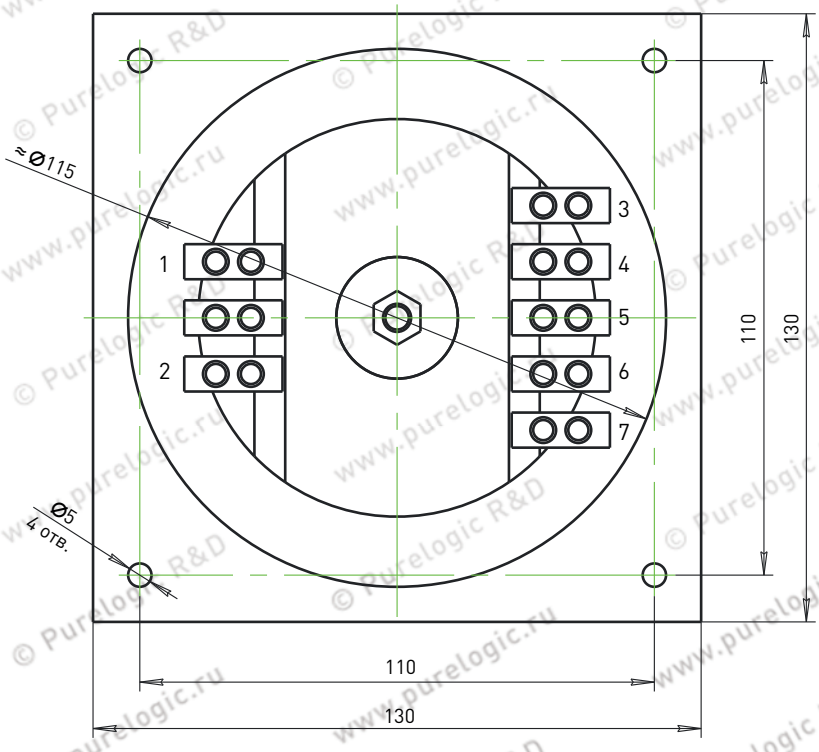
≈Ø115
1
2
3
4
5
6
7
Ø5
4 отв.
110
130
110
130

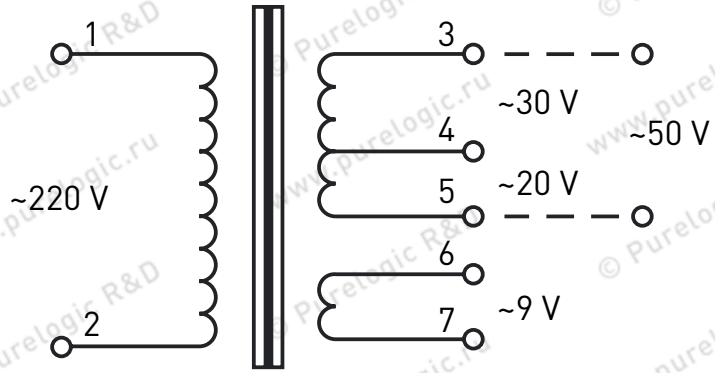
1
2
~220 V
3
4
5
6
7
~30 V
~50 V
~20 V
~9 V

TR-0.4-50/30-9

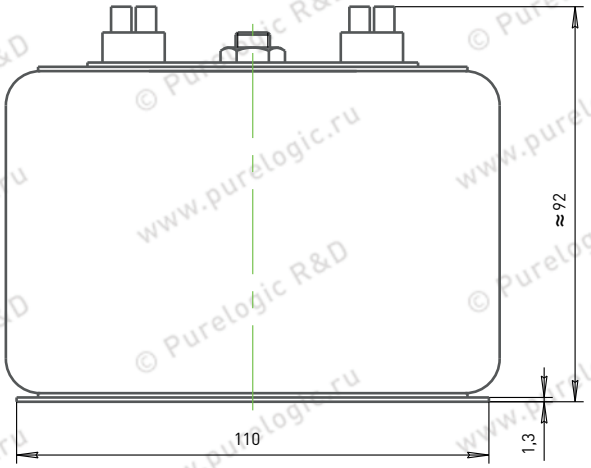
≈ 92
110
1,3

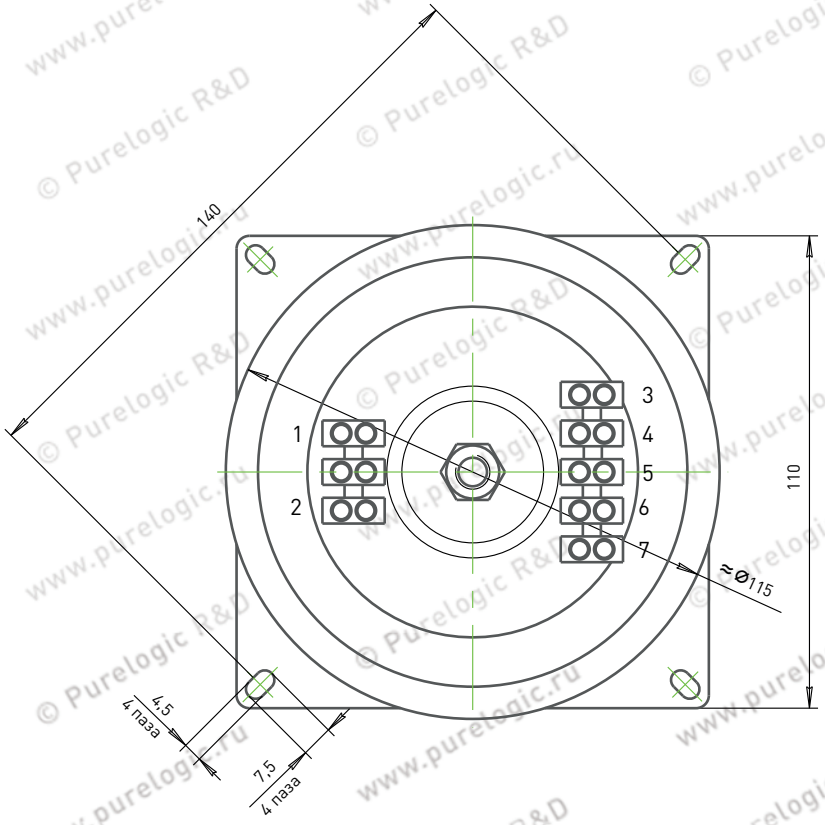
140
1
2
3
4
5
6
7
110
≈ø115
4,5
4 паза
7,5
4 паза

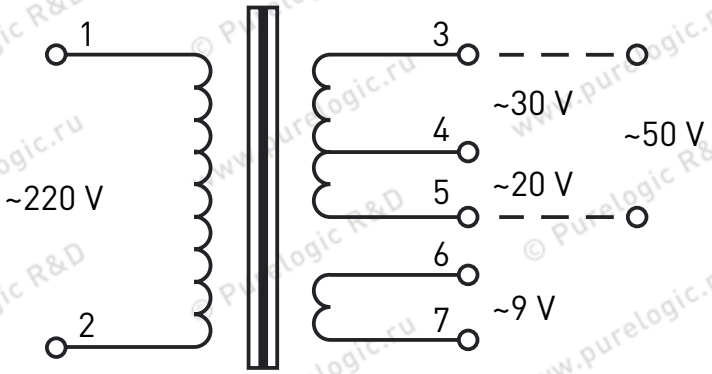
1
2
~220 V
3
4
5
6
7
~30 V
~50 V
~20 V
~9 V

TR-0.6-50/30-9

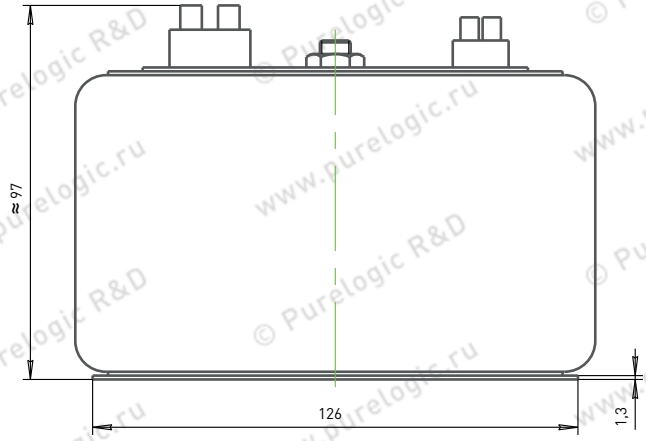
≈ 97
126
1,3

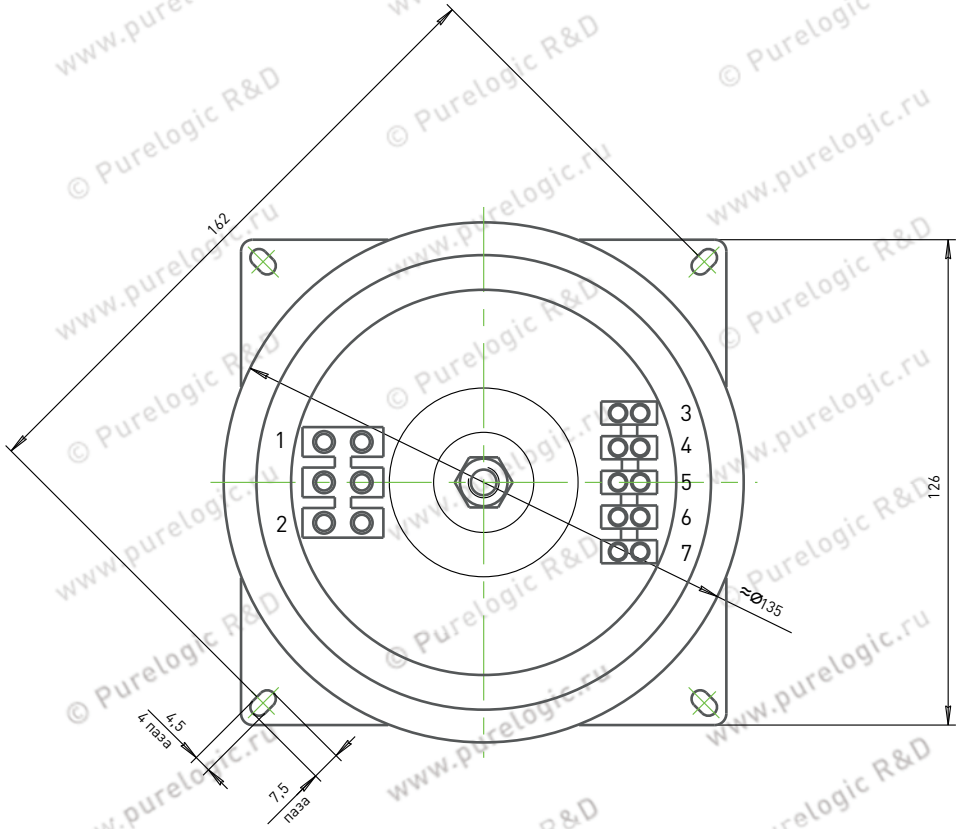
162
126
1
2
3
4
5
6
7
≈Ø135
4,5
4 паза
7,5
паза

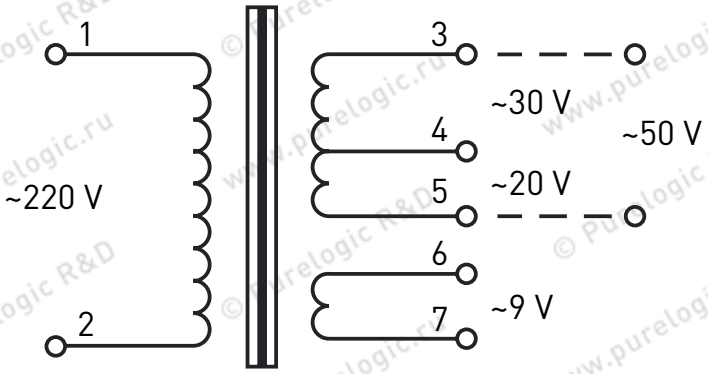
1
2
~220 V
3
4
5
6
7
~30 V
~50 V
~20 V
~9 V

TR-0.63-50-12

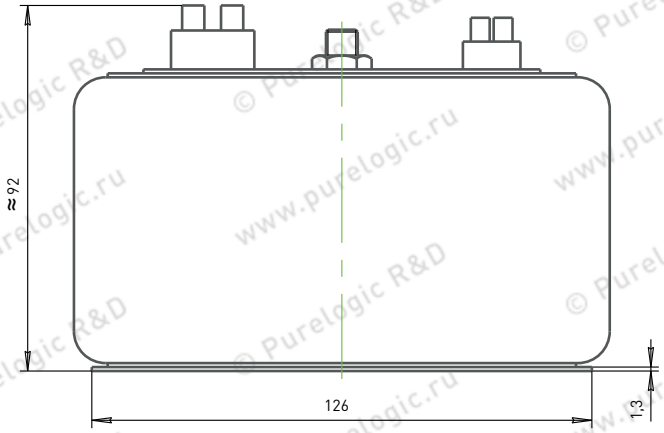
≈ 92
126
1,3

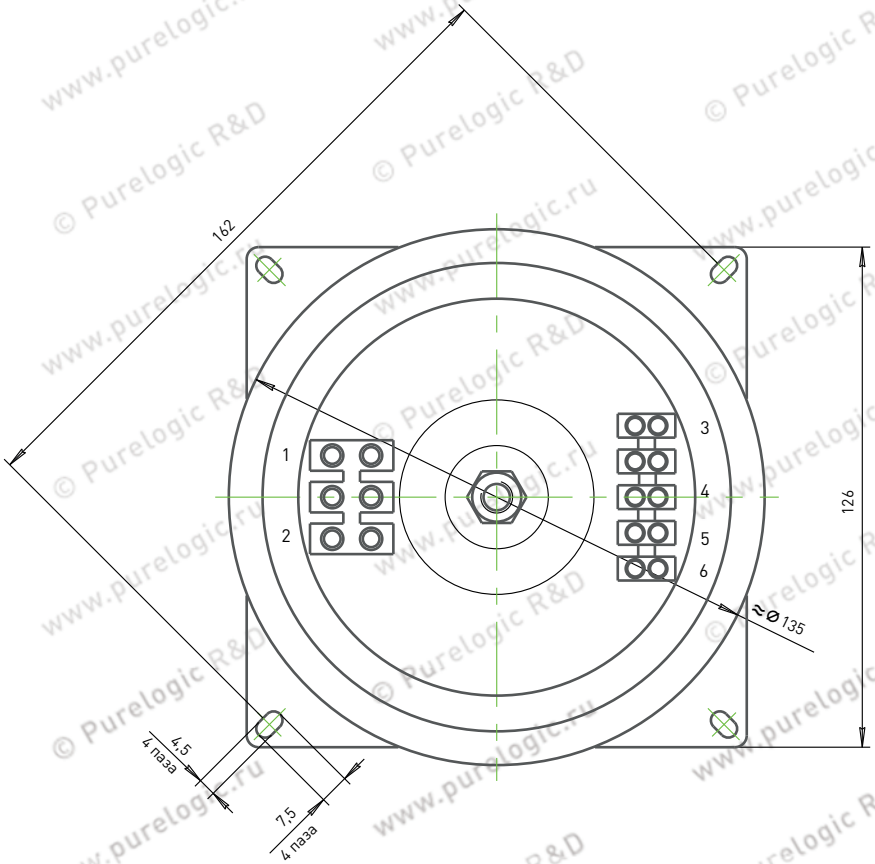
162
1
2
3
4
5
6
126
≈ ⌀ 135
4,5
4 паза
7,5
4 паза

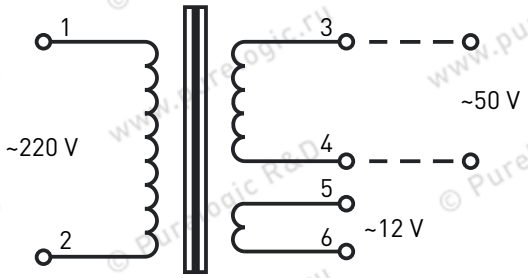
1
2
~220 V
3
4
~50 V
5
6
~12 V

TR-0.63-24

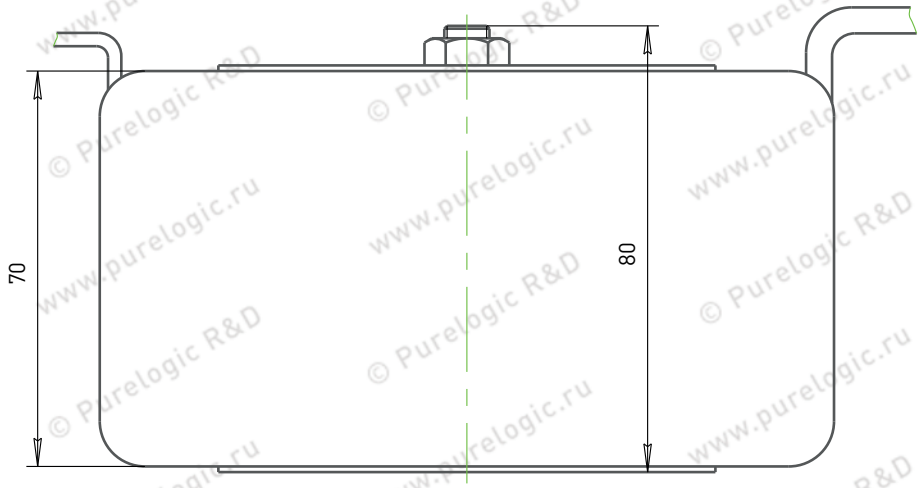

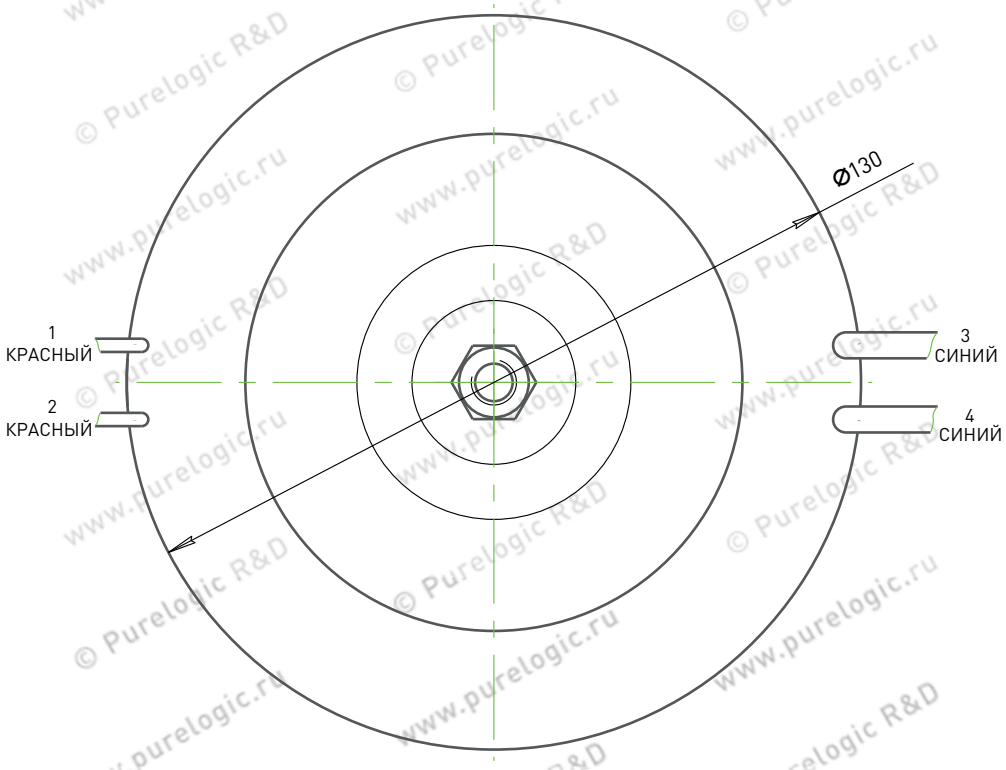

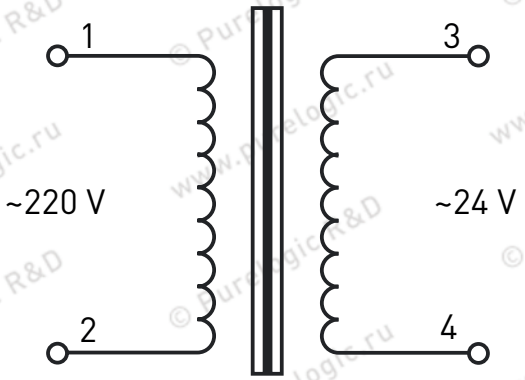

TR-1-50/30-9

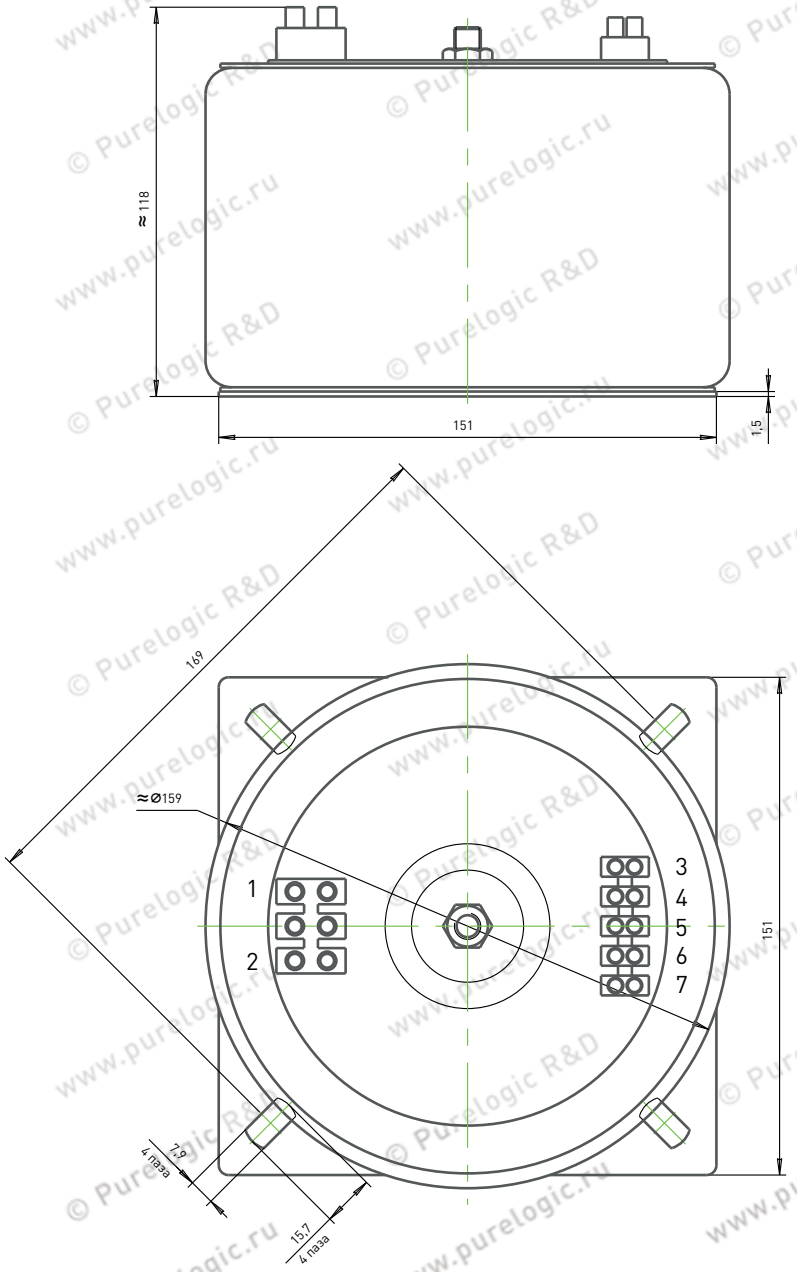
≈118
151
1,5
169
≈Ø159
1
2
3
4
5
6
7
151
7,9
4 паза
15,7
4 паза

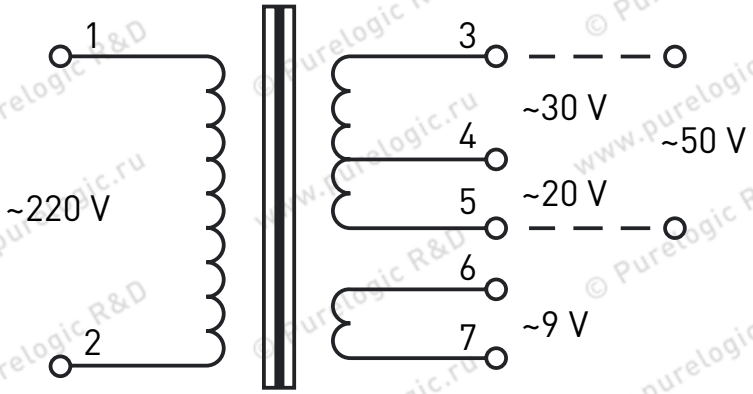
1
2
~220 V
3
4
5
6
7
~30 V
~50 V
~20 V
~9 V