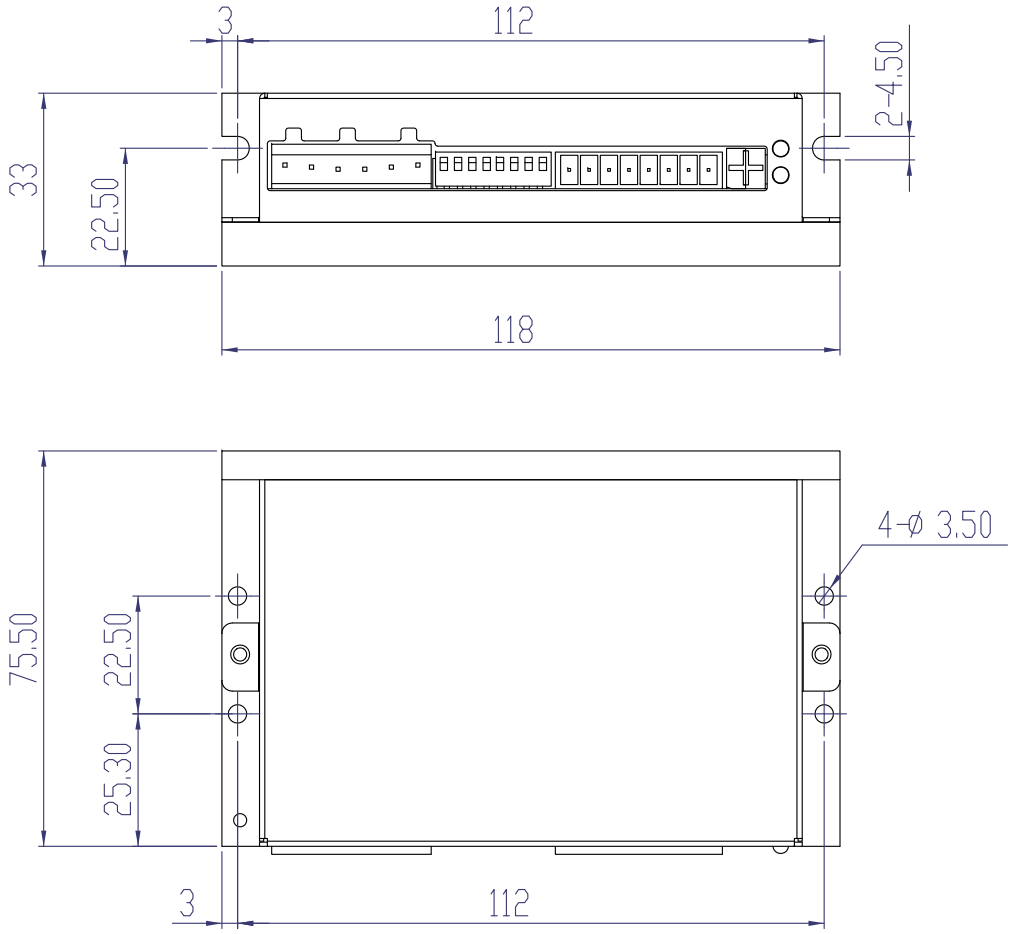

					SR4-plus				
A0	标记	数量	更改单号	日期		出图阶段		质量	比例
设计			工艺			D			1:1
标准化			审核			第1张		共1张	
校核			批准		上海安浦鸣志自动化设备有限公司				
			日期						

首次使用机型

个/台