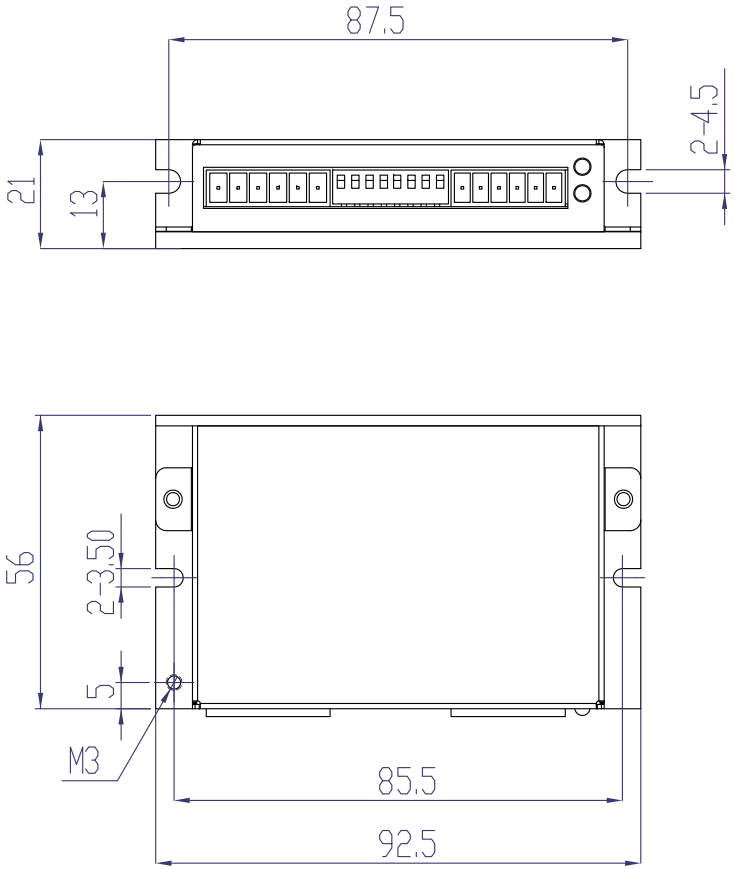

					SR2-plus				
A0	标记	数量	更改单号	日期		出图阶段		质量	比例
设计				工艺		D			1:1
标准化				审核		第1张		共1张	
校核				批准	上海安浦鸣志自动化设备有限公司				
				日期					

首次使用机型

个/台